கமு/கமு/அரசினர் முஸ்லிம் கலவன் பாடசாலை - சாய்ந்தமருது

முதலாந் தவணைக் கணிப்பீடு - 2025

தரம் 5	சுற்றாடல்சார் செயற்பாடு	புள்ளிகள்
	வகுப்பு:	நேரம்: 1.30 மணி
	சுட்டெண்/பெயர்:	

எல்லா வினாக்களுக்கும் இத்தாளிலேயே விடை எழுதுக

(01) சூரிய நமஸ்காரச் செயற்பாடொன்றில் மூன்றாவது வகைப்படிமுறை பின்வருவனவற்றுள் எது?

(1)

(2)

(3)

(02) வகுப்பறையை குழுவான சுத்தம் செய்யும் போது மாணவரிடம் இருக்க வேண்டிய சிறந்த பண்பு எது?

(1) இறுதிவரையில் வேலையில் ஈடுபடுதல்

(2) தமக்குப் பொறுப்பான பகுதியில் மாத்திரம் கவனம் செலுத்துதல்

(3) ஏனையோர்களுக்கு முன்பதாகவே தமது வேலைகளை முடித்துக் கொள்ளல்.

(03) சிறுநீர் கடுநிறமாகுதல், சிறுநீர்கழித்தலில் அசௌகரியம், தோல் உலர்தல், உடற்தளர்ச்சி ஆகியவற்றிற்கு பிரதான காரணியாக அமைவது.

(1) போதியளவு நீர் அருந்தாமை

(2) நீரில் கலந்துள்ள அசுத்தம்

(3) உணவு வகையில் ஏற்பட்ட ஒவ்வாமை

(04) இலங்கை தேசியக் கொடியில் இனங்களுக்கு இடையிலான ஒற்றுமையையும் கொடியின் முழுமைப்பாட்டினையும் குறிப்பது.

(1) முழுக்கொடியையும் சுற்றிவர இடப்பட்டிருக்கும் மஞ்சள் நிறப் பட்டி

(2) நான்கு மூலைகளிலுமுள்ள அரசிலைகள்

(3) சிங்கத்தை சுற்றியுள்ள சிவப்பு நிறம்.

(05)

தேசிய இலட்சினையில் இது வெளிப்படுத்தும் கருத்தாக அமைவது

(1) தன்னிறைவும் செழிப்பும்

(2) நாடும் கட்டுப்பாடான மக்களும்

(3) பௌத்த மக்களை

(06) சிலோன் நஷனல் ரிவீவ் (CeylonNational Review) எனும் சஞ்சிகையின் ஆரம்பகால பிரதம ஆசிரியரை குறிக்கும் படம் எது?

(1)

(2)

(3)

kalvi.lk

(07) பின்வருவனவற்றுள் கற்செதுக்கல் வேலைப்பாடு எது?

இசுறுமுனி காதலர்சிலை,
(1)

எம்பக்க தேவாலயத்தின் யுத்த வீரர்கள்,
(2)

சீகிரியமலரேந்திய பெண்கள்
(3)

(08) இவர் வதுளை பிரதேசத்தில் வாழ்ந்ததோடு சுதந்திரத்திற்காக சிங்கள மக்களுடன் இணைந்து ஆங்கிலேயருக்கெதிராக செயற்பட்ட இவரை ஆங்கிலேயர்கள் **"தேசத் துரோகி"** எனப் பிரகடப்படுத்தினர் அவர் யார்?

(1)

(2)

(3)

(09) வீடுகளுக்குச் சென்று கர்பிணித்தாய்மார்களுக்கு ஆலோசனை வழங்கலும், உடற்பரிசோதனைகளை செய்யவும் அரசாங்கத்தால் நியமிக்கப்பட்டவர்.

(1) பொதுச்சுகாதாரப் பரிசோதகர்

(2) குடும்ப சுகாதார உத்தியோகத்தர்

(3) சமூர்த்தி அபிவிருத்தி உத்தியோகத்தர்

(10) பின்வருவனவற்றில் சிறிலங்கா டெலிகொம் முபிட்டல் சேவையைக் குறிக்கும் இலட்சினை

(1)

(2)

(3)

(11) இரு தாவரங்களை பரிசோதனைகளில் உள்ளவாறு A பரிசோனையில் சாதாரண நீரும், B பரிசோனையில் சிவப்பு நீறச்சாய நீரும் கலந்த சாடியில் வைத்து ஒரு நாளின் பின் அவதனித்தான். இப் பரிசோதனை எதற்காகச் செய்யப்பட்டது.

(1) தவர வளர்ச்சிக்கு நீர் அவசியம் என்பதை அறிய

(2) தாவரம் வேரினால் நீரை உறுஞ்சுகிறது என்பதை அறிய

(3) இலையிலிருந்து நீர் ஆவியாவதை அறிய.

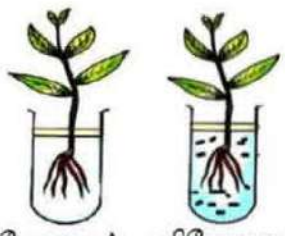

பரிசோனை-A பரிசோனை-B

(12) பிராணிகளும் தாவரங்களும் **ஒன்றுக்கொன்று** பயன்படும் விதத்தை மிகவும் நன்றாக விளக்கும் வாக்கியத்தைத் தெரிவு செய்து கீறிடுக.

(1) பிராணிகளின் மலமும் சிறுநீரும் தாவரங்களுக்கு பசளையாக இடப் பயன்படல்.

(2) தாவரங்கள் காரணமாக சில பிராணிகளுக்குப் பாதுகாப்புக் கிடைத்தல்.

(3) சில பிராணிகள் தாவரங்களின் பழங்களைஉணவாக உட்கொண்டு வித்துக்களை பரப்புதல

(13) சுற்றாடலில் எத்தாவரத்தின் முளைத்தல் முறையை அருகிலுள்ள வித்து முளைத்தல் படிமுறை காட்டுகின்றது.

(1) ஈச்சம் (2) தென்னை (3) பப்பாசி

kalvi.lk

■ அட்டவணையை அவதானித்து விடை தருக.

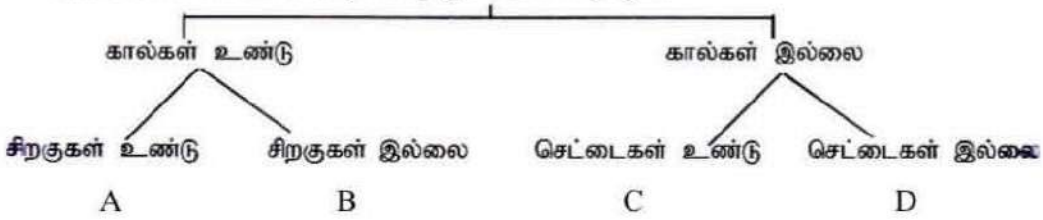

(14) பிராணிகளின் இயல்பிற்கமைய அட்டவணையில் காட்டியபடி வேறுபடுத்துகையில் A,B,C,D ஆகிய இடங்களுக்கு முறையே அமையும் பிராணிகளாவன.

(1) கிளி, நத்தை, மீன், மண்புழு (2) புறா, நாய், மீன், ஆமை (3) கிளி, நாய், மீன், மண்புழு

(15) பின்வரும் விசேட இலல்புகளுக்குரிய பிராணியின் பெயரை கண்டுபிடித்து சரியா விடையின் கீழ் கீறிடுக

பல நிறங்களில் காணப்படும் இளமைப்பருவத்தில் மனிதர்கள் இதன் இனத்தை வெறுப்பர் இலையின் கீழ் முட்டையிடும் இலையை உணவாகக் கொண்டே வாழ ஆரம்பிக்கும்

(1) ஓணான் (2) பச்சைக்கிளி (3) வண்ணத்துப்பூச்சி

(16) அட்டவனையிலுள்ள வெற்றிடங்களுக்குப் பொருத்தமான விடையை முறையே தெரிவு செய்து கீறிடுக.

.....	பகவத்கீதை	தீபாவளி
கிறிஸ்தவர்கள்	.....	பாஸ்கோ
பௌத்தர்கள்	திருபீடகம்	.....

(1) முஸ்லீம்கள், வளர்பிறை, ஹஜ்ஜ்
(2) இந்துக்கள், திருபீடகம், வெசாக்
(3) இந்துக்கள், பைபில், பொசன்

(17) குறித்த ஓர் இடத்திலுள்ள வேலைத் தளத்தில் காணப்படும் பொருட்களின் கூட்டம் எது?

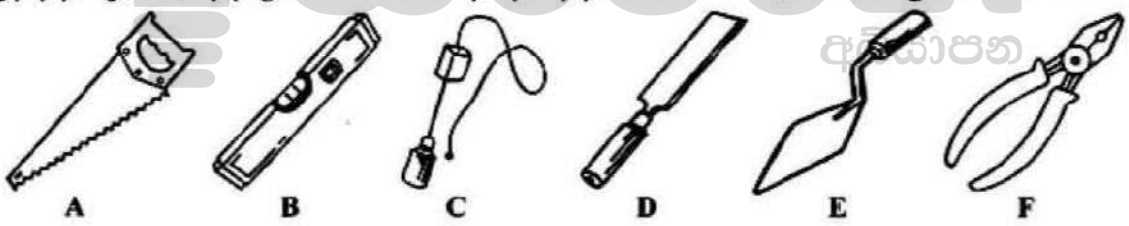

(1) BCD ஆகிய மூன்றும் (2) ABF ஆகிய மூன்றும் (3) BCE ஆகிய மூன்றும்

(18) அசையும் புறா, பூச்சி, பூ போன்றவற்றை அருகில் காட்டியவாறு ஒரு மாணவன் தயாரிப்பதற்கு அவன் A அம்புக்குறி காட்டிய பகுதிக்கு பொருத்தப்பட்டுள்ள பொருட்கள் எவை?

(1) காந்தங்கள் (2) இரும்புத்துண்டுகள்
(3) செப்புத் தகடுகள்

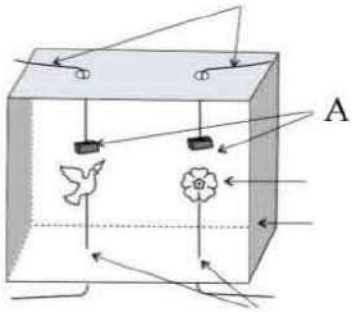

(19) தலதா மாளிகை அமைந்துள்ள மாகாணம் எது?

(1) மேல்மாகாணம் (2) மத்திய மாகாணம் (3) கண்டி

(20) பேருந்து ஒன்றில் ஏறி இறங்கும் போது அதில் கடைப்பிடிக்க வேண்டிய சரியான ஒழுங்கு?

(1) முன்னால் ஏறி பின்னால் இறங்குதல்
(2) பின்னால் ஏறி முன்னால் இறங்குதல்
(3) பின்னால் ஏறி பின்னால் இறங்குதல்

(✔x 3maks =20x3=60)

kalvi.lk

கீழ்வரும் வினாக்களுக்கான மிகச் சரியான விடையை எழுதுக

(01) பூவின் பகுதிகள் இரண்டின் பெயர்களையும் எழுதுக.

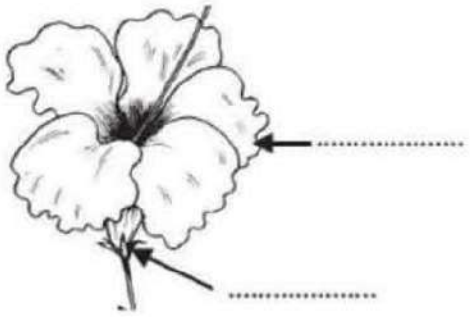

(02) வண்ணத்துப் பூச்சியின் வாழ்கை வரலாறுப் பருவங்களை இலக்கமிடப்பட்டுள்ள கட்டங்களில் எழுதுக.

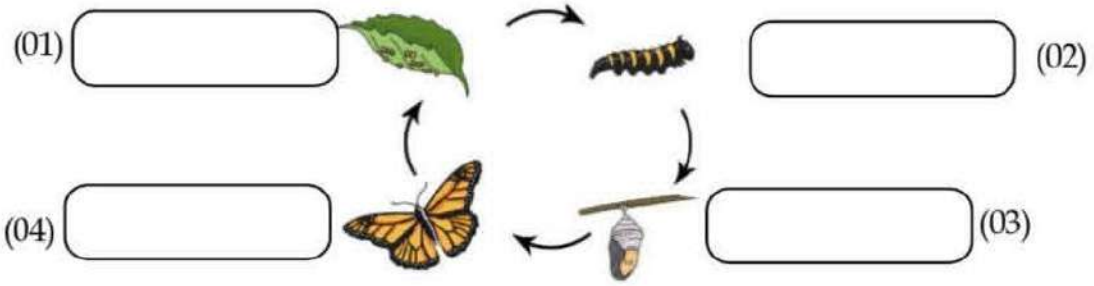

(03) அரச இலட்சனை பொறிக்கப்பட்ட ஆவணங்கள் இரண்டின் பெயர்களை எழுதுக.

(i) ..... (ii) .....

(04) இலங்கையின் கிழக்கே காணப்படும் இரண்டு நாடுகளை எழுதுக?.

(i) ..... (ii) .....

(05) இலங்கையின் சுதந்திரத்திற்காக பாடுபட்டு உயிர் நீர்த்த இருவரின் பெயர்களை எழுதுக.

(i) ..... (ii) .....

(06) தாவரங்கள் பெருக்கமடையும் முறைகள் இரண்டு எழுதுக.

(i) ..... (ii) .....

(07) மண்ணை வளப்படுத்தக்கூடிய பிராணிகள் இரண்டை எழுதுக.

(i) ..... (ii) .....

(08) பொதுப் போக்குவரத்தின் விசேட ஆசனம் ஒதுக்கப்பட் இருவர்களை எழுதுக.

(i) ..... (ii) .....

(09) பொருட்களின் தரத்தை உறுதி செய்து வழங்கப்படும் தரச்சான்று 2 தருக ?

(i) ..... (ii) .....

(✓x 2maks =20x2=40)

Education கல்வி අධ්‍යාපන